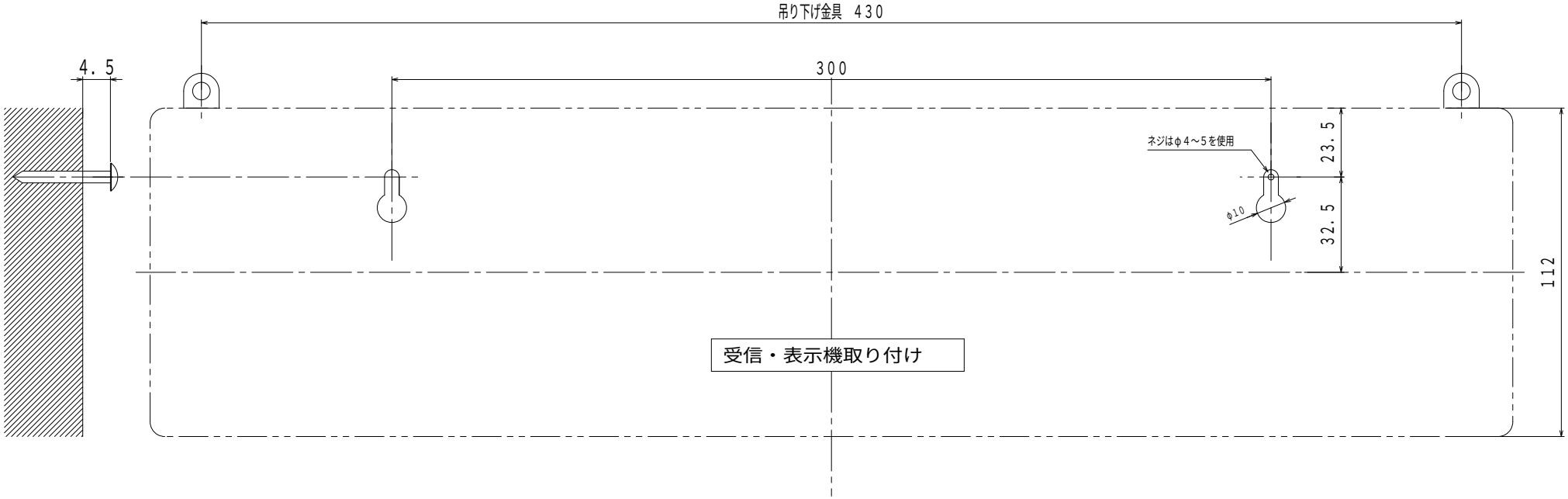
吊り下げ金具 430
4.5
300
ネジはφ4～5を使用
23.5
32.5
φ10
112
受信・表示機取り付け

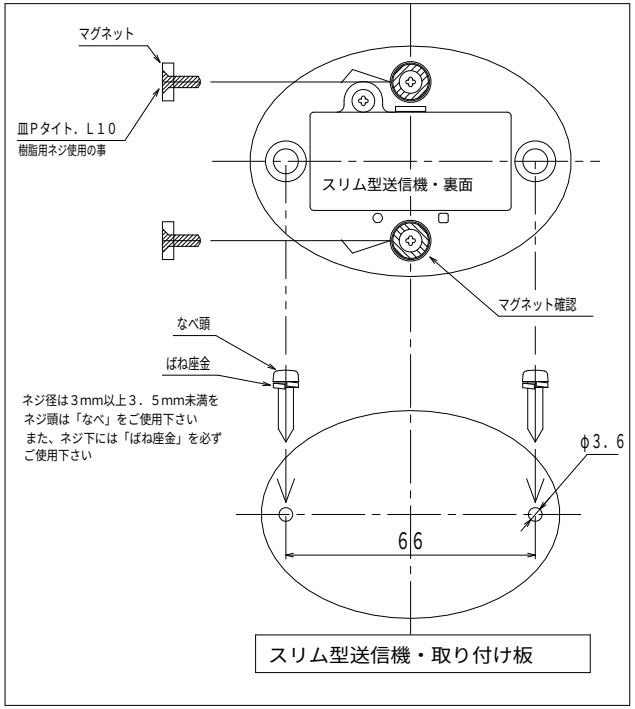
マグネット
皿Pタイト．L10
樹脂用ネジ使用の事
スリム型送信機・裏面
マグネット確認
なべ頭
ばね座金
ネジ径は3mm以上3．5mm未満を
ネジ頭は「なべ」をご使用下さい
また、ネジ下には「ばね座金」を必ず
ご使用下さい
φ3.6
66
スリム型送信機・取り付け板

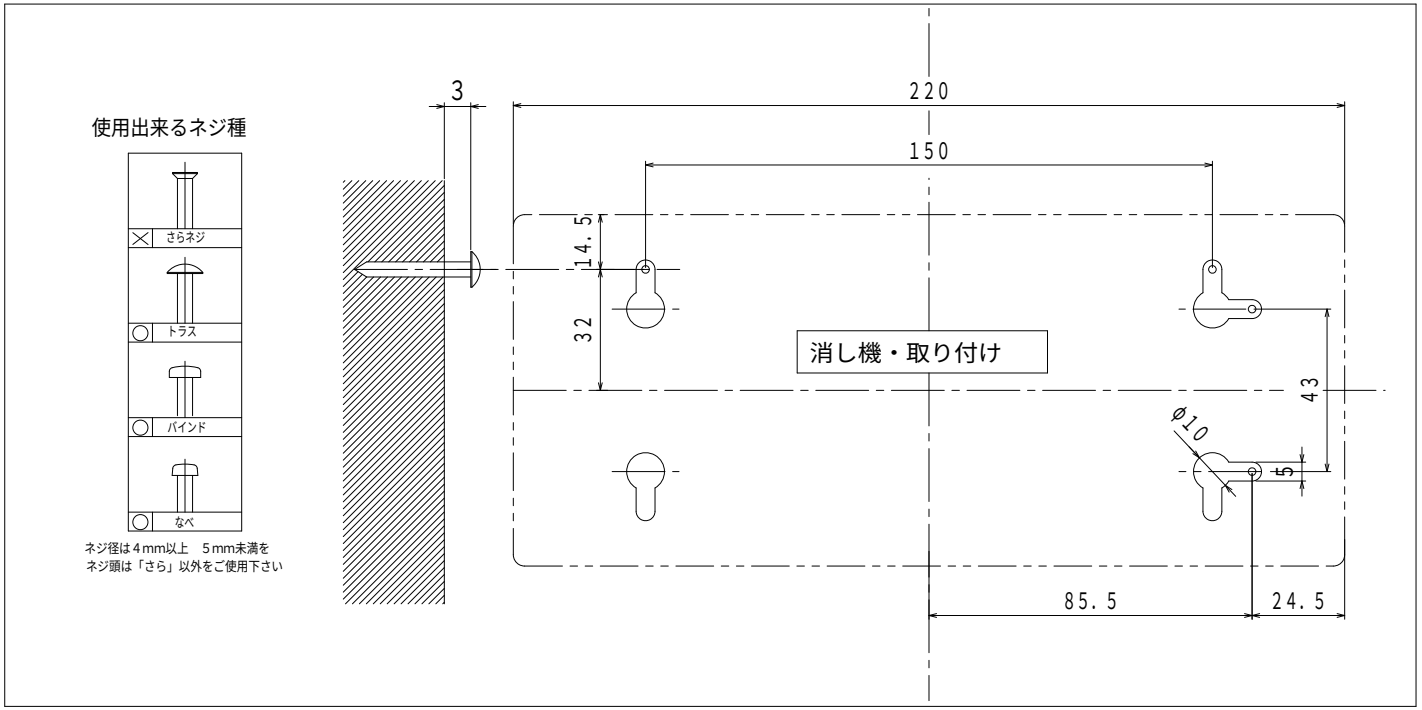
使用出来るネジ種
さらネジ
トラス
バインド
なべ
ネジ径は4mm以上　5mm未満を
ネジ頭は「さら」以外をご使用下さい
3
220
150
14.5
32
43
φ10
5
85.5
24.5
消し機・取り付け